ЛИМЦ.60148.05.002.002

Ra 12,5 (√)

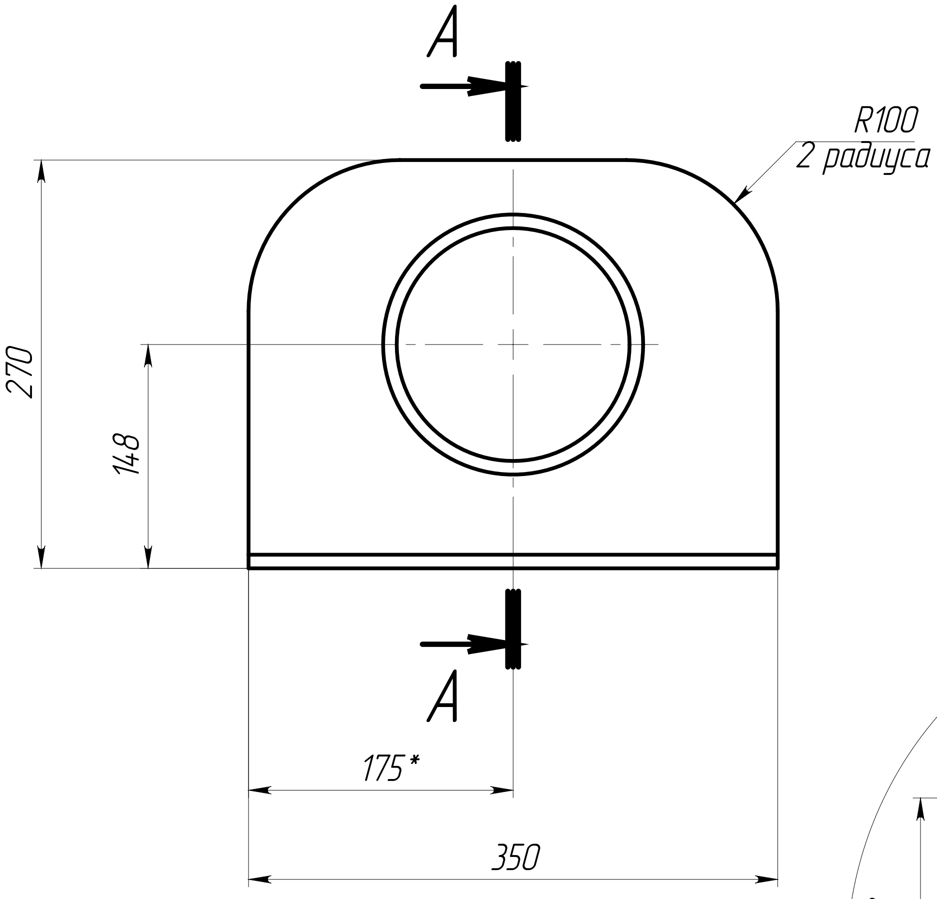
A
R100
2 радиуса
270
148
A
175*
350

А–А (1:2)

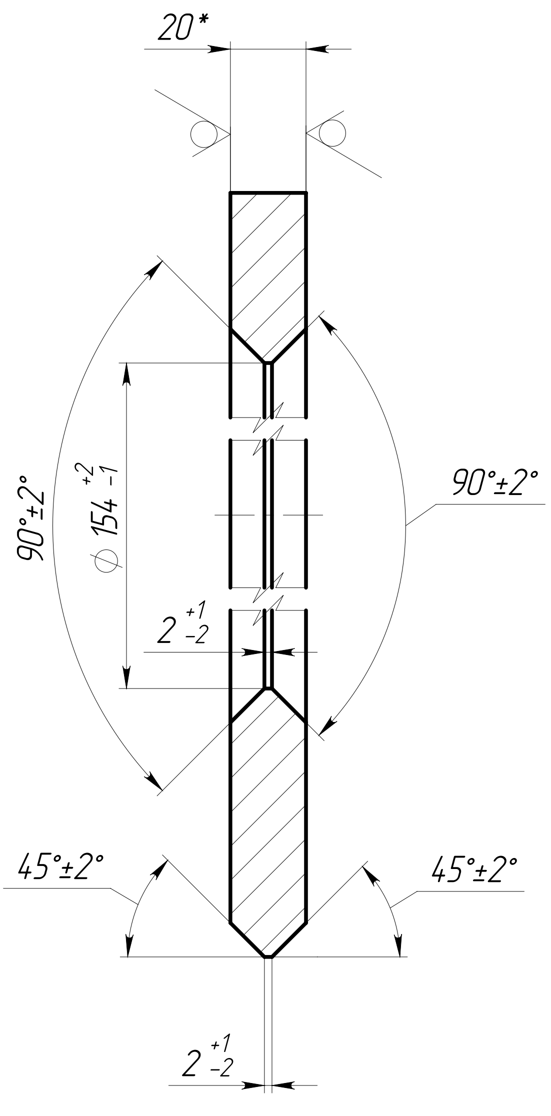
20*
90°±2°
∅ 154 +2 −1
90°±2°
2 +1 −2
45°±2°
45°±2°
2 +1 −2

1. *ŭǪǲǶǯǺ ǯǵǐ̀ ǻǹǺǪǬǸǴ.
2. Общие допуски по ГОСТ 30893.1: ±IT14/2.
3. ǕǪǺǴǲǺǸǬǪǢÉÊ ǸǫǸǲƿǪǟǯƿǲǯ ǟǯǺǼǯǰǪ.

Перв. примен.
ЛИМЦ.60148.05.002.000
Справ. №
Подп. и дата
Инв. № дубл.
Взам. инв. №
Подп. и дата
Инв. № подл.

ЛИМЦ.60148.05.002.002

| Изм. | Лист | № докум. | Подп. | Дата |
|---|---|---|---|---|
| Разраб. | | Быков | | 30.7.25 |
| Пров. | | Лаптев | | |
| Т. контр. | | | | |
| | | | | |
| Н. контр. | | | | |
| Утв. | | Соломатин | | |

Ребро

| Лит. | Масса | Масштаб |
|---|---|---|
| | 10.76 | 1:5 |

Лист
Листов 1

Лист $\frac{\text{Б–ПН–20 ГОСТ 19903–2015}}{\text{09Г2С ГОСТ 19281–2014}}$

АО "БТ"

Шифр:
Копировал
Формат А4